# KARMA

## MANIGLIONE ALZANTE CON MANIGLIA DI TRAINO QUADRO 10 MM (AS300)

BREVETTATO PATENTED

Maniglione | Pull handle
Barre | Manillón

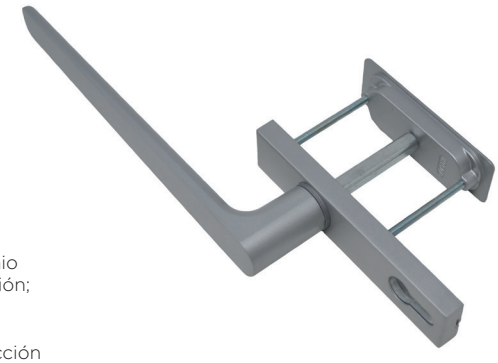

Manico in alluminio estruso; cassa, copricassa, vaschetta di traino e rotore in zama; boccole antifrizionamento in delrin, viti e perno in acciaio.

Extruded aluminium handle; body, cover and rotor made of zamak; anti-friction delrin bushings, screws and pins in stainless steel.

Poignée en aluminium extrudé ; caisse, couvre-caisse, et rotor en zamac ; bagues anti-friction en delrin, pivot et vis en acier.

Mango de aluminio moldeado a presión; caja, cubrecaja y rotor de zamak; casquillos antifricción de delrin, tornillos y perno de acero.

| ART. | 3081.30 \| 3081.31 | | | | 6399.11 | | | |
|---|---|---|---|---|---|---|---|---|
| Imballo \| Package \| Conditionnement \| Embalaje | 2 Pz | | | | 20 Pz | | | |
| Finiture disponibili \| Available finishes<br>Finitions disponibles \| Acabados disponibles | 1 | 2 | 3 | 4 | 1 | 2 | 3 | 4 |

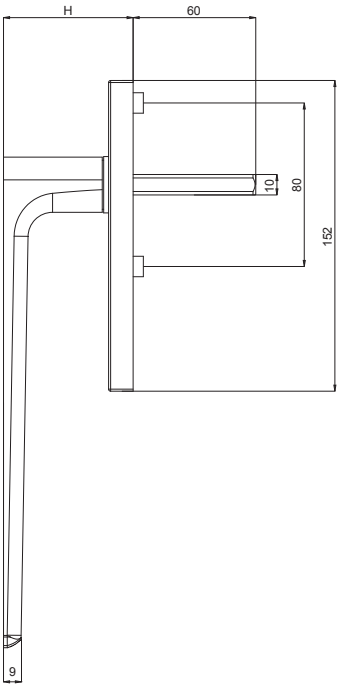


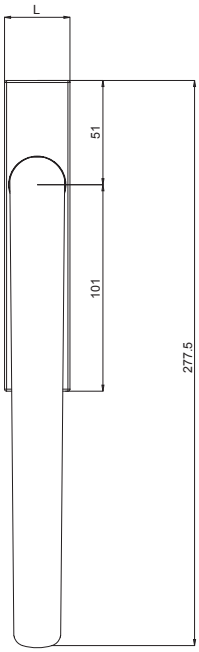


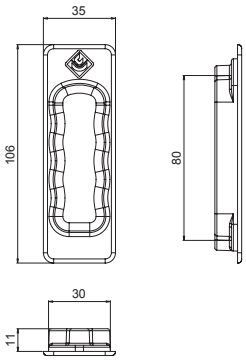


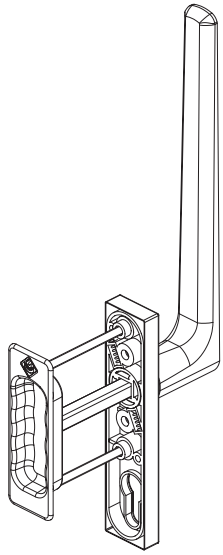

Esterno | Out

Interno | In

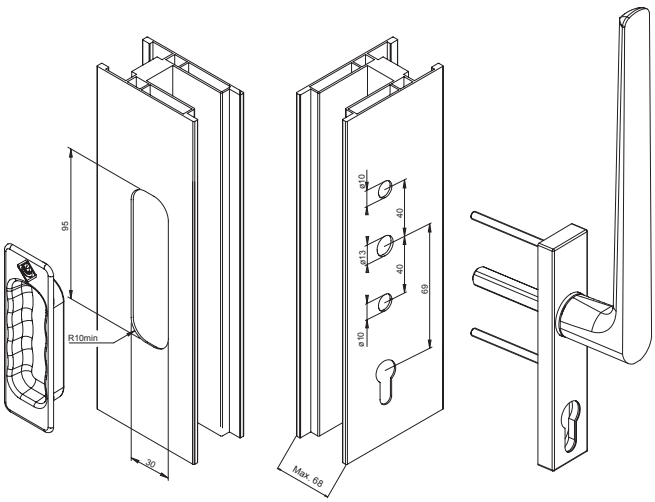


| DESCRIZIONE<br>*DESCRIPTION* | ART. | L | H |
|---|---|---|---|
| KARMA - Maniglione alzante con predisposizione per cilindro con vaschetta di traino esterna<br>*KARMA - Lift and slide handle with key and external pull handle* | 3081.30 | 32 | 63.5 |
| KARMA - Maniglione alzante con predisposizione per cilindro<br>*KARMA - Lift and slide handle with key"* | 3081.31 | 32 | 63.5 |
| Vaschetta di traino esterna<br>*External pull handle* | 6399.11 | - | - |