CATENACCIO PER SCORREVOLI

4

Catenaccio limitatore per scorrevoli | Limiter latch for sliding | Verrou limiteur pour coulissant | Pasador limitador para corredera

Cassa in zama, cilindro e asta in acciaio inox

Zamak case, stainless steel cylinder and rod

Caisse en zamak, le cylindre et tringle en acier inox

Caja en zamak, cilindro y pletina de acero inox

ART.	6580 | 6580.10 6580.1 | 6580.11 | 6580.3 | 6580.13			
Imballo | Package | Conditionnement | Embalaje	10 Pz			
Finiture disponibili | Available finishes Finitions disponibles | Acabados disponibles	1	2	3	4

Art. 6580 / .1 /.3

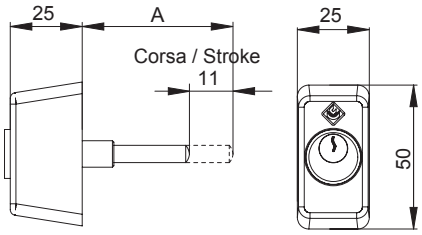

Art. 6580.10 / .11 / .13

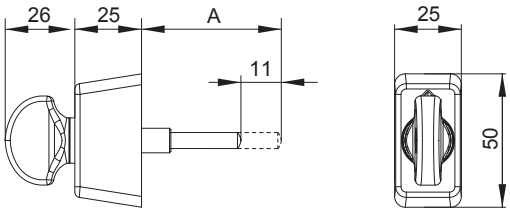

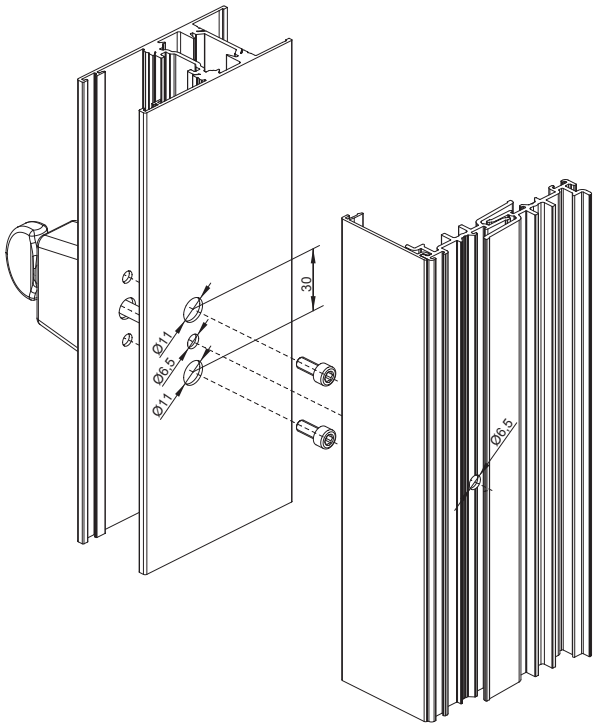

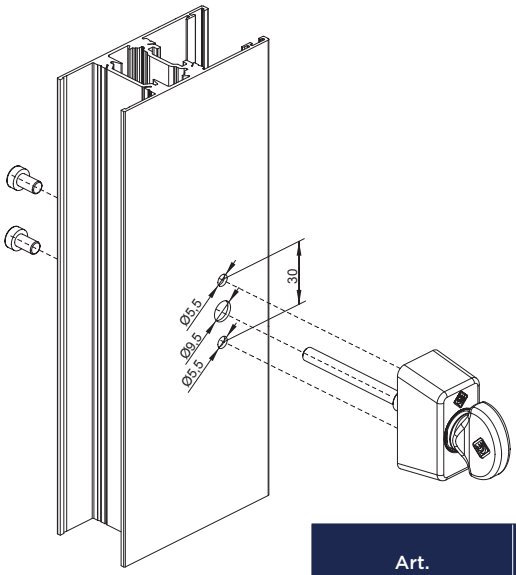

Art.	A
6580 / 6580.10	65
6580.1 / 6580.11	70,5
6580.3 / 6580.13	101