MASTER
HARDWARE FOR WINDOWS AND DOORS
http://www.masteritaly.com

Braccio Supplementare

Supplemetary arm

Kit - Art. 3520.30 - 3550L.30
Kit - Art. 3520.30 - 3550L.30

Per sistemi Camera Europea
For Euro Groove system

Kit - Art. 3521.30 - 3521L.30
Kit - Art. 3521.30 - 3521L.30

Per sistemi Erre 40
For Erre 40 system

A3520.30

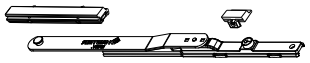

FORATURA ASTINE
MACHINING OF THE RODS (HOLES)

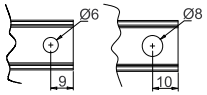

ANTA
SASH

A/R	2.0	WEEN	HIDE 180	NEW HIDE 180	HIDE 110
X	638	692	740	716	673

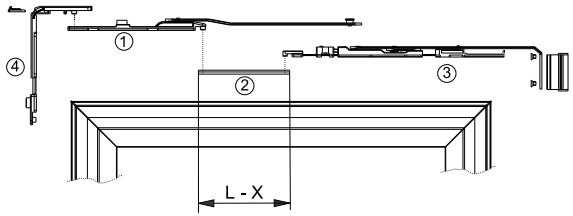

TELAIO
FRAME

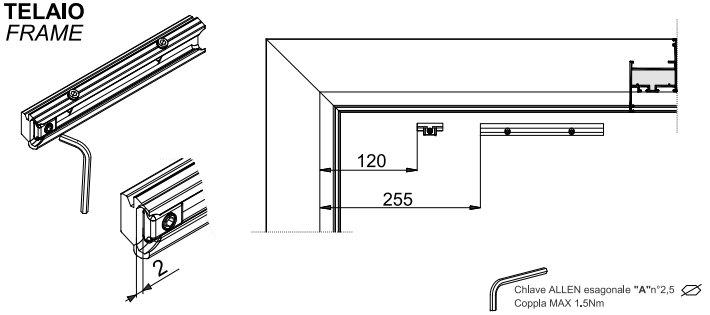

A3550L.30

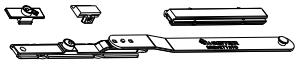

FORATURA ASTINE
MACHINING OF THE RODS (HOLES)

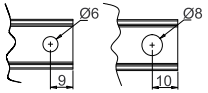

ANTA
SASH

A/R	WEEN	HIDE 180	NEW HIDE 180	HIDE 110
X	692	1013	988	672

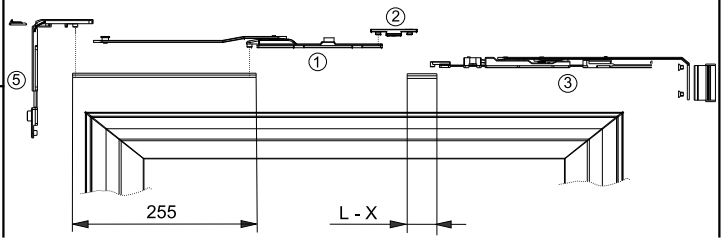

TELAIO
FRAME

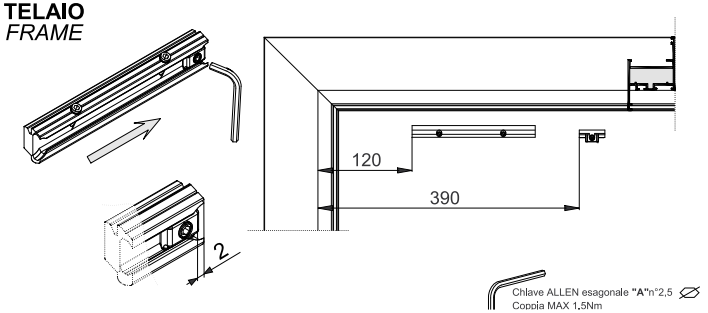

Riferimento nodo
Camera Europea
Euro groove section riferiment

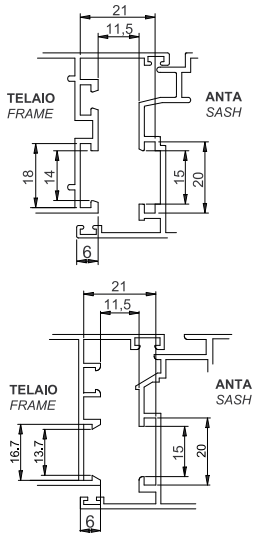

A3521.30

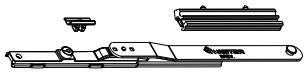

FORATURA ASTINE
MACHINING OF THE RODS (HOLES)

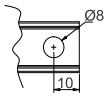

ANTA
SASH

A/R	A/R 2.0	A/R WEEN	A/R HIDE 110
X	641	681	680

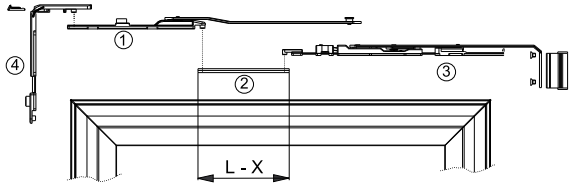

TELAIO
FRAME

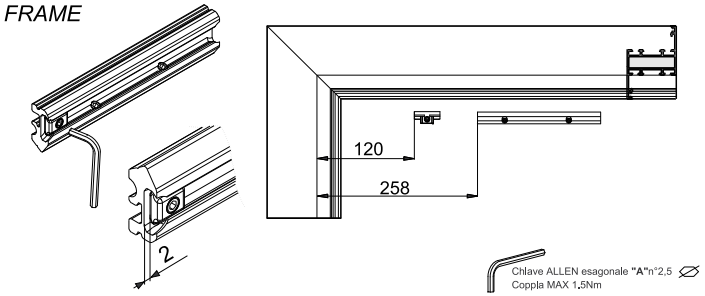

A3521L.30

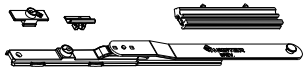

FORATURA ASTINE
MACHINING OF THE RODS (HOLES)

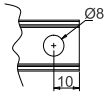

ANTA
SASH

A/R	A/R WEEN	A/R HIDE 110
X	958	955

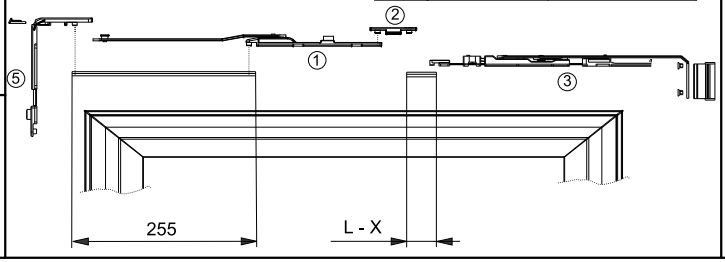

TELAIO
FRAME

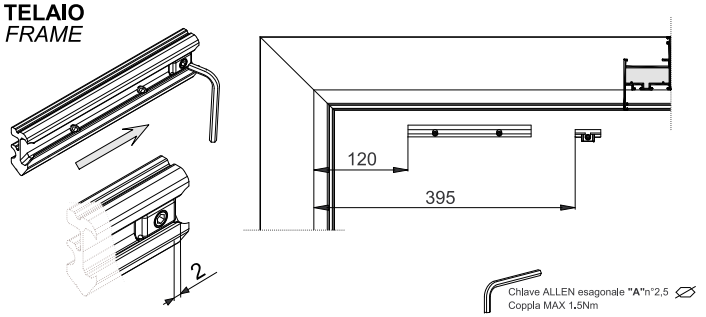

Riferimento nodo
Erre 40
Erre 40 section riferiment

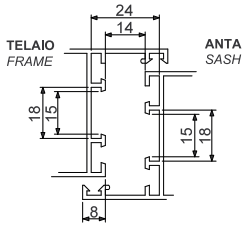

Per eventuali chiarimenti chiedere info al nostro Uff. Tecnico : tel. 080.4959823
For other information contact our technical office at: +39.08.04.95.98.23

MASTER S.r.l.- I415L-A4 F
07/11/2025

La master srl non risponde in alcun modo di possibili inesattezze
Imputabili ad errori di stampa o di trascrizione dati nel presente foglio.
Master does not bear any responsibility for possible inexactnesses due to printing mistakes or to transcription