MASTER
ACCESSORI PER SERRAMENTI PROGETTATI PER DURARE
FASTENING ACCESSORIES PLANNED TO LAST

Ween

Windows Green

http://www.masteritaly.com

Kit anta ribalta neutro - Art. 3451G.1
Neutral kit for tilt and turn - Art. 3451G.1

Per sistemi Erre
For Erre system

Per eventuali chiarimenti chiedere info al nostro Uff. Tecnico tel. 080.4959823

For other information contact our technical office at: +39.08.04.95.98.23

CONTENUTO CONFEZIONI | *PACKAGING CONTENTS*

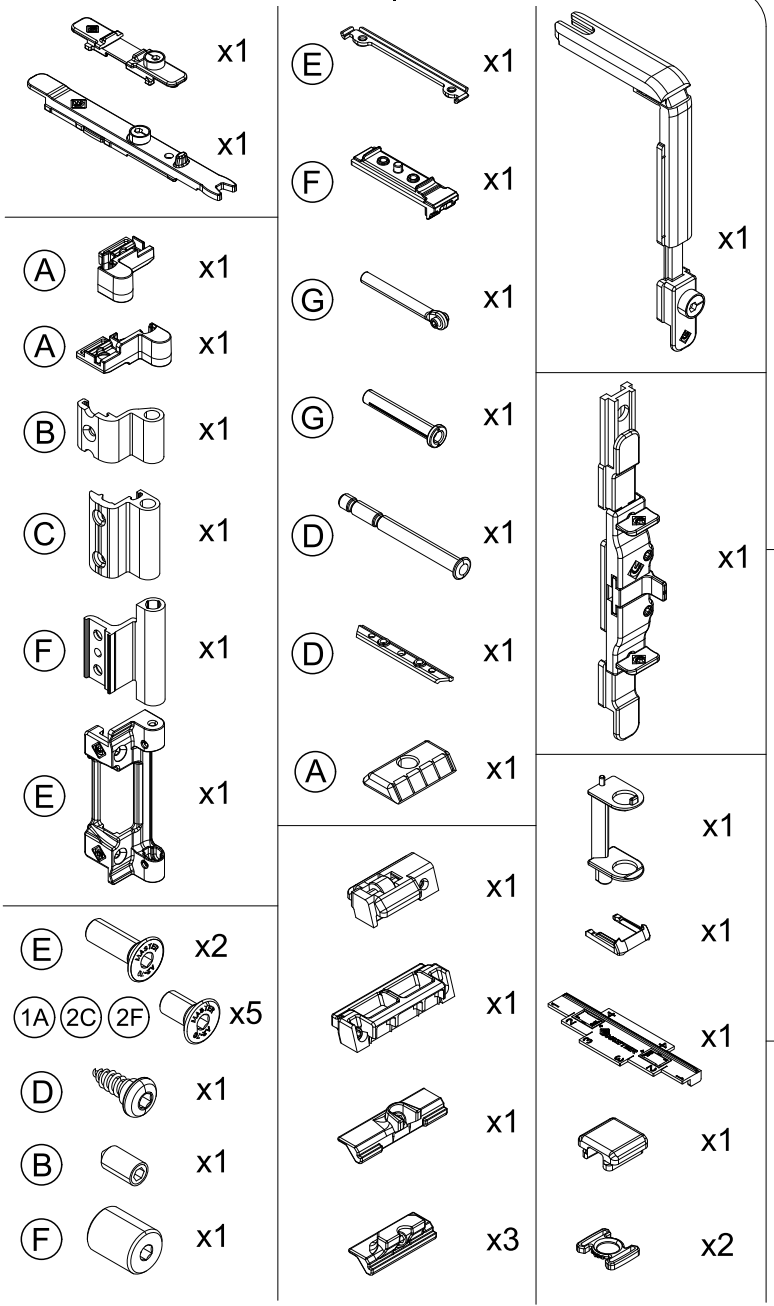

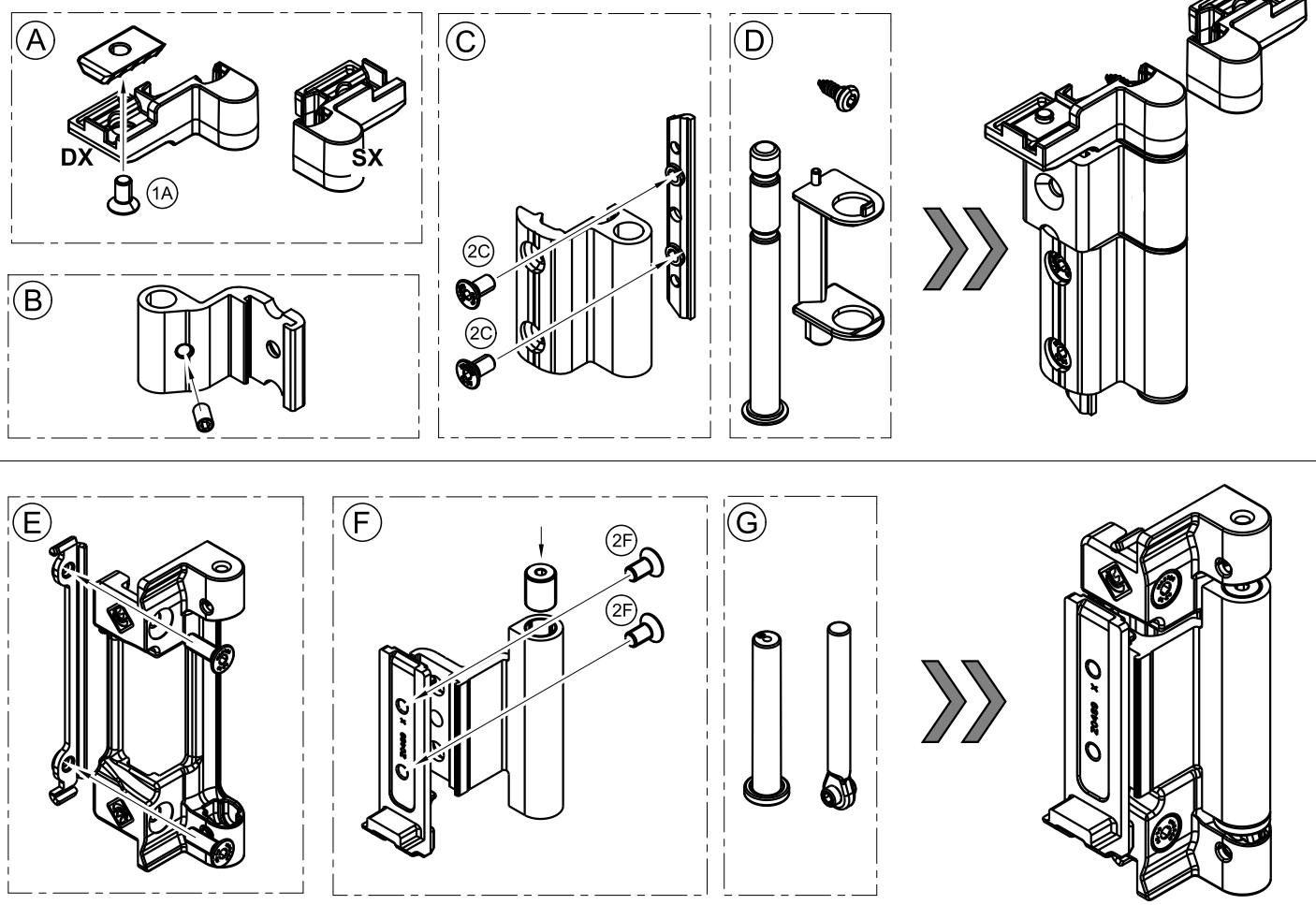

IT **ATTENZIONE:** la verniciatura a polvere dei prodotti Master richiede un tempo di polimerizzazione di 20 min. alla temperatura di 180°C con spessore vernice max 70/80µm.

EN **ATTENTION:** powder coating of Master products requires 20 minutes of polymerization at 180°C with paint thickness max 70/80µm.

FR **ATTENTION:** le laquage à poudre des produits Master demande un temps de polymérisation de 20 min. à la température de 180°C avec épaisseur de laquage max 70/80µm

ES **ATENCIÓN:** para el lacado en polvo los productos de Master se necesitan 20 minutos de polimerización a 180° y el espesor de la pintura tiene que ser max 70/80µm.

PL **UWAGA:** powłoka proszkowa produktów Master wymaga 20 minutowej polimeryzacji w temperaturze 180°C. Grubość powłoki lakierniczej max 70/80µm.

RS **ВНИМАНИЕ:** для порошковой окраски продуктов Master требуется 20 минут полимеризации при температуре 180 °C и толщина лакокрасочного покрытия должен быть не более 70/80 микрон.

La master srl non risponde in alcun modo di possibili inesattezze imputabili ad errori di stampa o di trascrizione dati nel presente foglio. *Master does not bear any responsibility for possible inexactnesses due to printing mistakes or to transcription*

MASTER S.r.l.- I494A 22/07/2016